鋳造ゲートシステム
FOUNDRY GATING SYSTEM

取鍋ロックシステム
LADLE CLOSING SYSTEM

耐熱レンガ
INSULATION BRICKS

SEEIF Ceramic, a.s.

国内販売代理店　日本フリーマン(株)
〒226-0002 横浜市緑区東本郷 4-12-9
Mail: all@freeman-japan.co.jp
TEL：045-473-3580

SEEIF 社（ISO9001:2015）の品質管理について

製造/検査方法

1. 研究所で全ての原材料を各バッチ毎に物理的、化学的特性検査。
2. プレス成形前に混合物の可塑性、潤滑性、粒度分布などについて検査。
3. プレスされた後、半製品の寸法を検査。許容範囲外の製品は除去。
4. 成形された半製品を乾燥室で乾燥。（乾燥は肉厚や形状に応じて数時間から数日）
5. 乾燥が完了した製品を自動制御された窯で焼成。
6. 焼成後、再度寸法検査を行い、許容範囲外の製品は除去。
7. 焼成された各バッチは研究所で物理的、化学的特性を検査。

寸法公差

120mm 以下：±2mm

120mm 超え：±2%

成績表提供可能

目次
CONTENT

鋳造ゲートシステム / FOUNDRY GATING SYSTEM

3 ファンネル / FUNNELS

4-5 チューブ / TUBES

6 ワール ゲート / WHIRL GATE

6 スラグ トラップ エンド チューブ / SLAG TRAP END TUBE

7 レデューサー / REDUCERS

7 エクスパンション / EXPANSIONS

8 エルボウ / ELBOWS

9 L-ピース / L-PIECES

9-10 T-ピース / T-PIECES

11 X-ピース / X-PIECES

11 キング ブリック / KING BRICK

12-16 インゲート / INGATES

16 オスメス システム / MALE-FEMALE SYSTEM

取鍋ロックシステム / LADLE CLOSING SYSTEM

18 セラミック ストッパー チューブ / CERAMIC STOPPER TUBES

18 ネジ山付き ストッパー ロッド エンド / THREADED STOPPER ROD ENDS

19 グラファイト ストッパー ヘッド / GRAPHITE STOPPER HEADS

20 ノズル / NOZZLES

21 グラファイト ノズル / GRAPHITE NOZZLES

21 グラファイト モノブロック ストッパー / GRAPHITE MONOBLOCK STOPPERS

22 ポケット ブロック / POCKET BLOCKS

耐火レンガ / INSULATION BRICKS

24-25 アイゾスパー ライザー断熱材 / IZOSPAR-INSULATION OF RISERS

25 アイゾキャスト 鋳物断熱材 / IZOCAST- INSULATION OF CASTINGS

鋳造ゲートシステム

FOUNDRY GATING SYSTEM

3 ファンネル / FUNNELS

4-5 チューブ / TUBES

6 ワール ゲート / WHIRL GATE

6 スラグ トラップ エンド チューブ / SLAG TRAP END TUBE

7 レデューサー / REDUCERS

7 エクスパンション / EXPANSIONS

8 エルボウ / ELBOWS

9 L-ピース / L-PIECES

9-10 T-ピース / T-PIECES

11 X-ピース / X-PIECES

11 キング ブリック / KING BRICK

12-16 インゲート / INGATES

16 オスメス システム / MALE-FEMALE SYSTEM

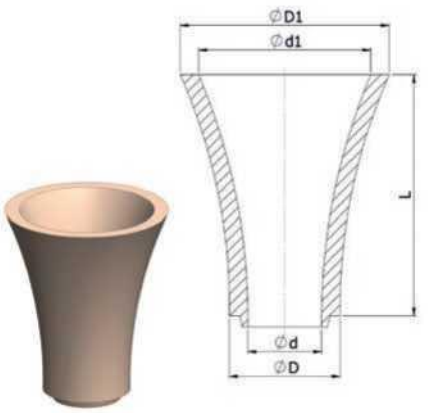

モデル 1

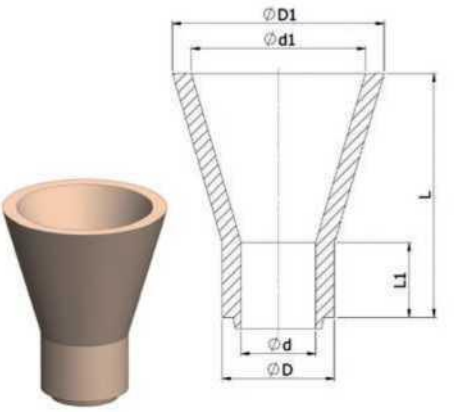

モデル 2

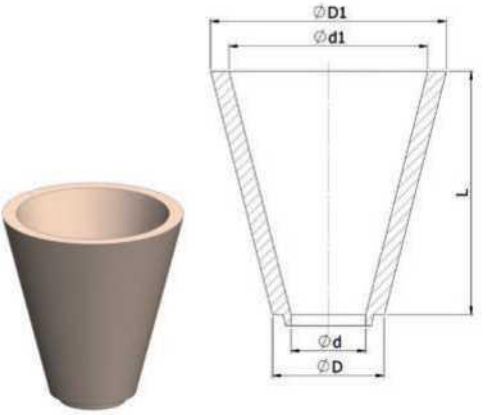

モデル 3

タイプ	モデル	d (mm)	D (mm)	dl (mm)	D1 (mm)	L1 (mm)	L (mm)
ET30/110/145	1	30	55	110	134	-	145
ET40/100/145	2	40	65	100	130	50	145
ET40/100/195	1	40	65	100	130	-	195
ET40/100/245	2	40	65	100	130	140	245
ET40/125/245	1	40	75	125	150	-	245
ET40/130/195	1	40	65	130	150	-	195
TR40/163/30	2	40	70	134	160	30	193
ET50/90/195	2	50	75	90	114	80	195
ET50/90/245	2	50	75	90	114	130	245
ET50/90/295	2	50	75	90	114	180	295
ET50/100/95	1	50	75	100	130	-	95
ET50/100/145	1	50	75	100	130	-	145
ET50/100/195	1	50	75	100	130	-	195
TR50/120/20	2	50	75	110	134	20	140
TR50/170/20	2	50	75	120	145	20	190
TR50/170/70	2	50	75	120	145	70	240
ET50/125/195	2	50	75	125	149	10	195
ET50/125/225	2	50	75	125	149	40	225
ET50/125/245	2	50	75	125	149	60	245
ET50/125/295	2	50	75	125	149	110	295
ET50/140/150	1	50	75	140	170	-	150
ET50/140/195	1	50	75	140	170	-	195
ET50/140/245	1	50	75	140	170	-	245
ET50/140/285	1	50	75	140	170	-	285
TR60/120/20	2	60	90	110	140	20	140
TR60/100/180	2	60	90	110	140	180	280
ET60/120/195	1	60	84	120	150	-	195
ET60/120/215	1	60	84	120	150	-	215
ET60/120/240	1	60	84	120	150	-	240
ET60/120/295	1	60	84	120	150	-	295
TR60/135/60	2	60	90	140	170	60	195

タイプ	モデル	d (mm)	D (mm)	dl (mm)	D1 (mm)	L1 (mm)	L (mm)
ET60/145/160	2	60	90	145	175	10	160
ET60/145/295	2	60	90	145	175	145	295
ET60/145/330	2	60	90	145	175	180	330
ET60/150/195	2	60	90	150	180	25	195
ET60/150/245	2	60	90	150	180	75	245
TR60/170/220	2	60	90	150	180	220	390
TR60/200/20	2	60	90	180	210	20	220
ET60/200/190	3	60	95	200	240	-	190
ET70/155/150	2	70	100	155	185	30	150
ET70/155/195	2	70	100	155	185	75	195
ET70/155/245	2	70	100	155	185	125	245
ET70/190/220	2	70	100	190	220	20	220
TR70/200/20	2	70	100	190	220	20	220
TR80/170/25	2	80	115	160	200	25	195
ET80/200/200	2	80	120	200	230	25	200
ET80/200/240	2	80	120	200	230	65	240
TR80/250/30	2	80	115	225	265	30	280
TR100/170/30	2	100	140	190	230	30	200
TR100/250/30	2	100	140	225	265	30	280
TV100/230	3	100	140	250	300	-	230
ET100/270/220	2	100	160	270	320	45	220
TV100/300	3	100	150	300	350	-	300
TR120/170/30	2	120	160	210	250	30	200
TR120/250/30	2	120	165	225	265	30	280
ET120/240/250	1	120	165	240	280	-	250
TV120/280	2	120	160	240	280	-	280
TV120/300	3	120	160	280	316,5	-	220
TV120/200	3	120	160	305	350	-	200
TV140/200	3	140	180	305	350	-	200
TV150/350	3	150	200	300	350	-	350

チューブ R
TUBES R

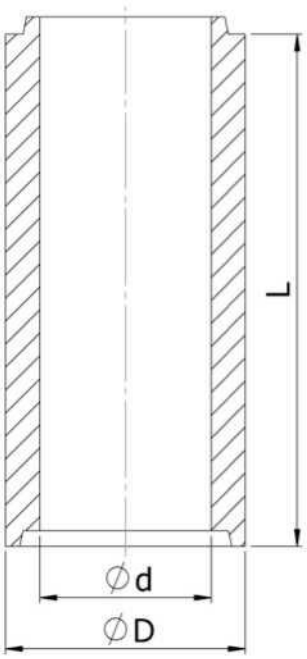

タイプ	d (mm) (мм)	D (mm) (мм)	L (mm) (мм)
R30/50	30	55	50
R30/100			100
R30/150			150
R30/200			200
R30/250			250
R30/300			300
R40/50	40	65	50
R40/100			100
R40/150			150
R40/200			200
R40/250			250
R40/300			300
R50/50	50	75	50
R50/100			100
R50/150			150
R50/200			200
R50/250			250
R50/300			300
R60/50	60	90	50
R60/100			100
R60/150			150
R60/200			200
R60/250			250
R60/300			300
R70/50	70	100	50
R70/100			100
R70/150			150
R70/200			200
R70/250			250
R70/300			300

タイプ	d (mm) (мм)	D (mm) (мм)	L (mm) (мм)
R80/50	80	115	50
R80/100			100
R80/150			150
R80/200			200
R80/250			250
R80/300			300
R100/50	100	140	50
R100/100			100
R100/150			150
R100/200			200
R100/250			250
R100/300			300
R120/50	120	165	50
R120/100			100
R120/150			150
R120/200			200
R120/250			250
R120/300			300
R140/50	140	180	50
R140/100			100
R140/150			150
R140/200			200
R140/250			250
R140/300			300
R150/50	150	200	50
R150/100			100
R150/150			150
R150/200			200
R150/250			250
R150/300			300
R180/200	180	240	200
R180/300			300
R200/300	200	240	300

標準チューブとは別に、他の長さも契約に応じて製造可能。
Apart from our standard tubes, other lengths can be manufactured by agreement.

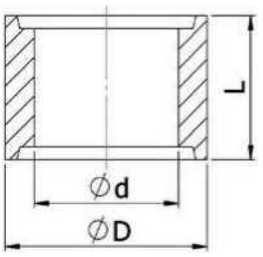

タイプ	d (mm) (мм)	D (mm) (мм)	L (mm) (мм)
R30/30NN	30	55	30
R30/50NN	30	55	50
R40/30NN	40	65	30
R50/30NN	40	65	50
R50/30NN	50	75	30
R50/50NN	50	75	50
R60/30NN	60	90	30
R50/50NN	60	90	50
R70/30NN	70	100	30
R70/50NN	70	100	50
R80/30NN	80	115	30
R80/50NN	80	115	50
R100/30NN	100	140	30
R100/50NN	100	140	50
R100/100NN	100	140	100
R120/30NN	120	165	30
R120/50NN	120	165	50
R120/100NN	120	165	100
R140/50NN	140	180	50
R140/100NN	140	180	100
R150/50NN	150	200	50
R150/100NN	150	200	100

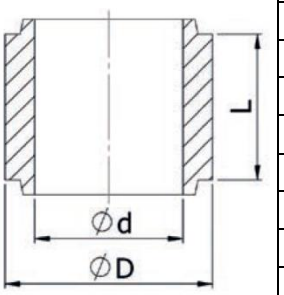

タイプ	d (mm) (мм)	D (mm) (мм)	L (mm) (мм)
R30/30FF	30	55	30
R30/50FF	30	55	50
R40/30FF	40	65	30
R40/50FF	40	65	50
R50/30FF	50	75	30
R50/50FF	50	75	50
R60/30FF	60	90	30
R60/50FF	60	90	50
R70/30FF	70	100	30
R70/50FF	70	100	50
R80/30FF	80	115	30
R80/50FF	80	115	50
R100/30FF	100	140	30
R100/50FF	100	140	50
R100/100FF	100	140	100
R120/50FF	120	165	50
R120/100FF	120	165	100
R140/50FF	140	180	50
R140/100FF	140	180	100
R150/50FF	150	200	50
R150/100FF	150	200	100

リング ランナー アングル チューブ
RING RUNNER ANGLE TUBES RWR

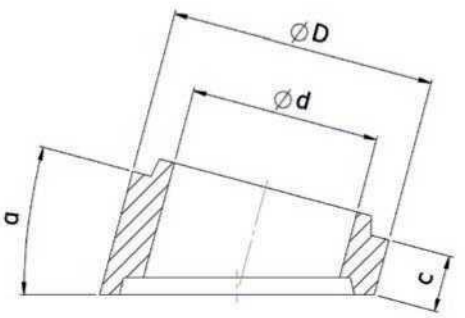

タイプ	d (mm) (мм)	D (mm) (мм)	c (mm) (мм)	α (°)
RWR60	60	90	30	7,5
RWR70	70	100	30	7,5
RWR70/15°	70	100	30	15
RWR80	80	115	30	7,5
RWR80/15°	80	115	30	15
RWR100	100	140	30	7,5
RWR100/15°	100	146	30	15
RWR120	120	165	30	7,5
RWR120/15°	120	165	30	15
RWR140	140	180	100	7,5
RWR140/15°	140	180	100	15

ワール ゲート
WHIRL GATE

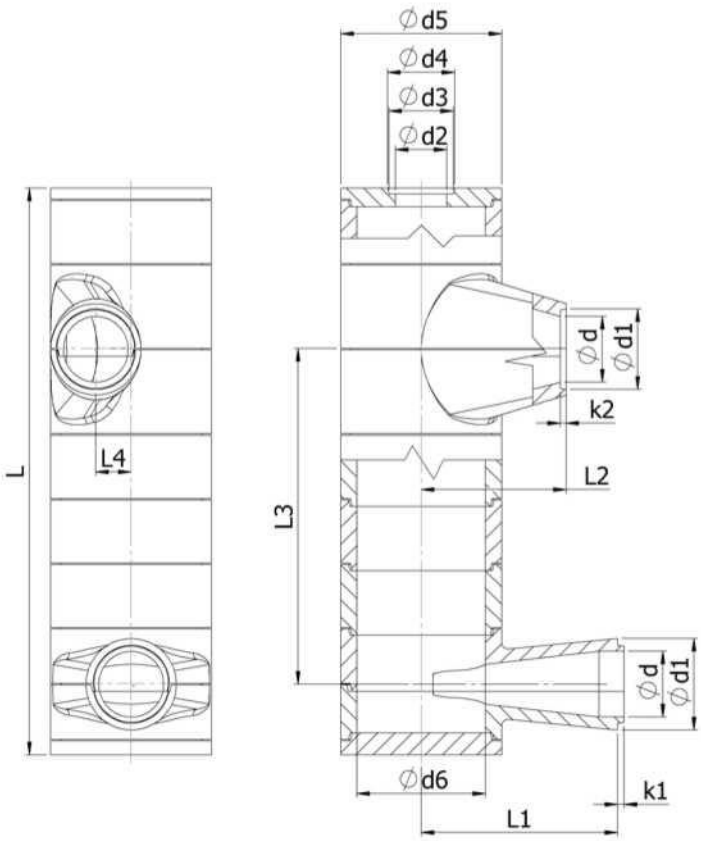

タイプ	d (mm) (мм)	dl (mm) (мм)	k1 (mm) (мм)	k2 (mm) (мм)	d2 (mm) (мм)	d3 (mm) (мм)	d4 (mm) (мм)	d5 (mm) (мм)	d6 (mm) (мм)	L1 (mm) (мм)	L2 (mm) (мм)	L3 (mm) (мм)	L4 (mm) (мм)	L (mm) (мм)
OD60	60	110	9	8	60	73	77	170	120	179	131	356	34	580
OD80	80	120	11	10	70	86	89	210	160	239	175	417	45	710
OD100	100	140	10	9	80	100	104	250	200	315	225	519	50	879
OD120	120	165	10	9	80	100	104	250	200	315	250	537	42,5	919

スラグ トラップ エンド チューブ
SLAG TRAP END TUBE

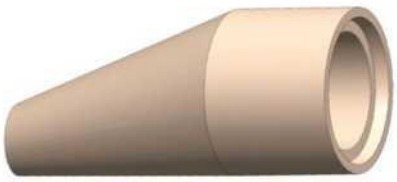

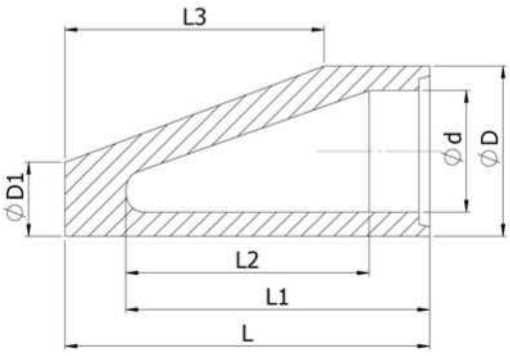

タイプ	d (mm) (мм)	D (mm) (мм)	D1 (mm) (мм)	L (mm) (мм)	L1 (mm) (мм)	L2 (mm) (мм)	L3 (mm) (мм)
RES80	80	115	57	300	250	200	213
RES100	100	140	61	300	250	200	214
RES120	120	160	61	300	250	200	214

レデューサー
REDUCERS

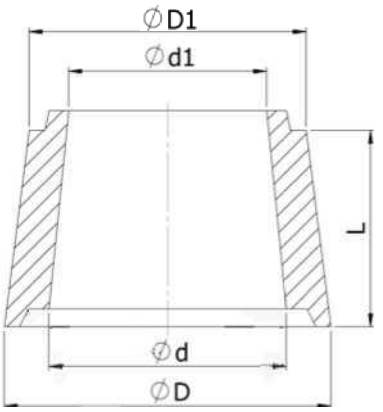

タイプ	d (mm) (мм)	d1 (mm) (мм)	D (mm) (мм)	D1 (mm) (мм)	L (mm) (мм)
RK40/30	40	30	65	55	100
RK50/40	50	40	75	65	100
RK60/40	60	40	90	65	100
RK60/50	60	50	90	75	100
RK70/50	70	50	100	75	100
RK70/60	70	60	100	90	100
RK80/60	80	60	115	90	100
RK80/70	80	70	115	100	100
RK100/80	100	80	140	115	100
RK120/100	120	100	165	140	100
RK140/120	140	120	180	165	200
RK150/120	150	120	200	165	100
RK180/150	180	150	230	200	100
RK200/180	200	180	240	240	100

タイプ	d (mm) (мм)	dl (mm) (мм)	D (mm) (мм)	D1 (mm) (мм)	L (mm) (мм)
RE50/40	50	40	75	65	50
RE60/40	60	40	90	65	50
RE60/50	60	50	90	75	50
RE80/60/50	80	60	115	90	50
RE100/80	100	80	140	115	150
RE100/80/50	100	80	140	115	50
RE120/100/50	120	100	165	140	50

タイプ	d (mm) (мм)	d1 (mm) (мм)	D (mm) (мм)	D1 (mm) (мм)	L (mm) (мм)
RR40/30	40	30	65	54	50
RR50/40	50	40	75	65	60
RR60/50	60	50	84	75	80
RR70/50	70	50	100	75	80
RR70/60	70	60	100	84	80
RR80/60	80	60	120	84	100
RR80/70	80	70	120	100	100
RR100/80	100	80	140	120	100
RR120/100	120	100	165	140	100

エクスパンション
EXPANSIONS

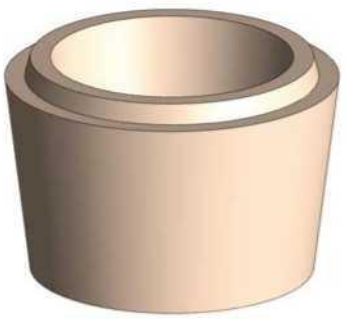

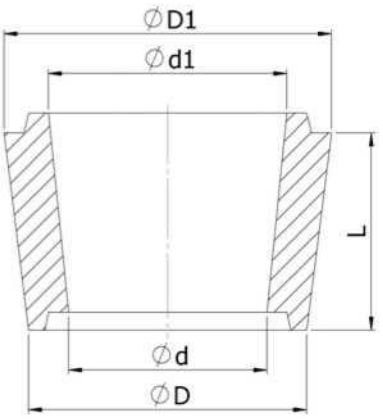

タイプ	d (mm) (мм)	d1 (mm) (мм)	D (mm) (мм)	D1 (mm) (мм)	L (mm) (мм)
EXPK30/40	30	40	55	65	50
EXPK40/50	40	50	65	75	50
EXPK40/60	40	60	65	90	100
EXPK50/60	50	60	75	84	80
EXPK50/70	50	70	75	100	100
EXPK60/80	60	80	90	115	100
EXPK70/80	70	80	100	115	100
EXPK80/100	80	100	115	140	100
EXPK100/120	100	120	140	165	100
EXPK120/140	120	140	165	180	200

エルボウ
ELBOWS

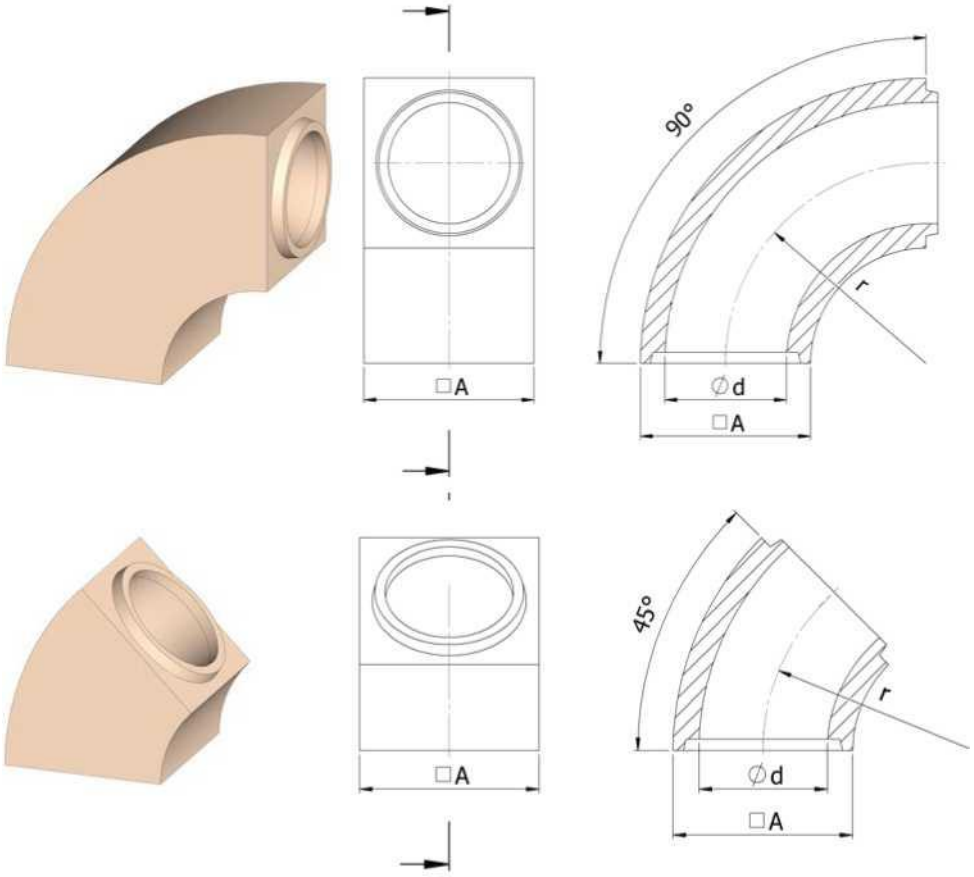

タイプ	d (mm) (мм)	A (mm) (мм)	r (mm) (мм)
K30/45°	30	55	80
K30/90°	30	55	80
K40/45°	40	65	80
K40/90°	40	65	80
K50/45°	50	75	80
K50/90°	50	75	80
K60/45°	60	90	80
K60/90°	60	90	80
K70/45°	70	100	120
K70/90°	70	100	120
K80/45°	80	120	165
K80/90°	80	120	165
K100/45°	100	140	165
K100/90°	100	140	165
K120/45°	120	165	250
K120/90°	120	165	250
K140/45°	140	180	280
K150/45°	150	200	296

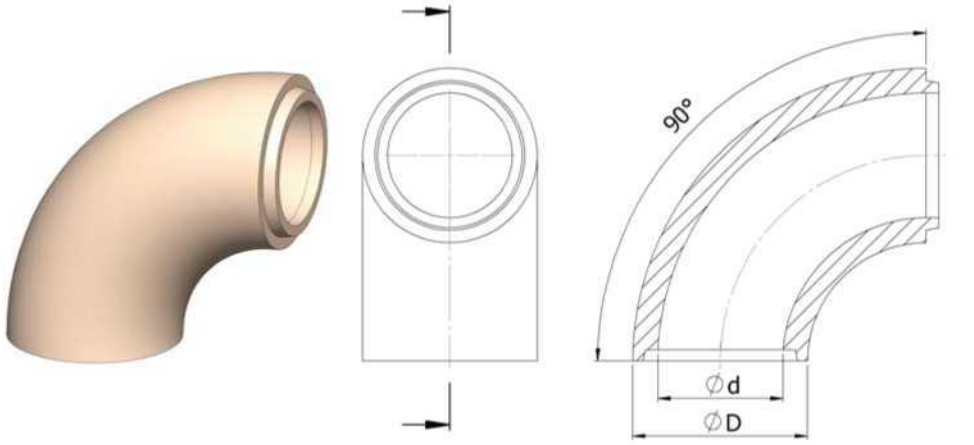

タイプ	d (mm) (мм)	D (mm) (мм)	r (mm) (мм)
KR30/90°	30	55	75
KR40/90°	40	65	80
KR50/90°	50	75	150
KR60/45°	60	90	140
KR60/90°	60	90	140
KR70/90°	70	100	130
KR80/45°	80	115	160
KR80/90°	80	115	160
KR100/45°	100	140	200
KR100/90°	100	140	200
KR120/45°	120	165	250
KR120/90°	120	165	250

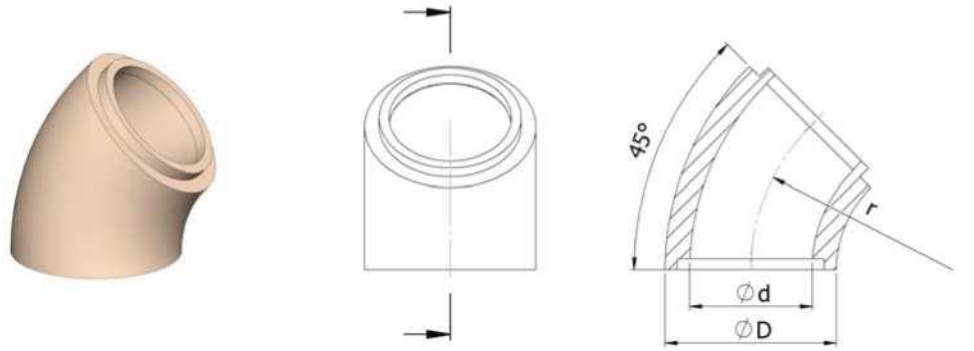

タイプ	d (mm) (мм)	D (mm) (мм)	r (mm) (мм)
K40/45°TT	40	65	80
K40/90°TT	40	65	60
K60/45°TT	60	100	75
K60/90°TT	60	100	75
K80/90°TT	80	130	100

L-ピース
L-PIECES

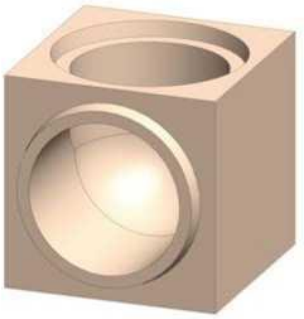

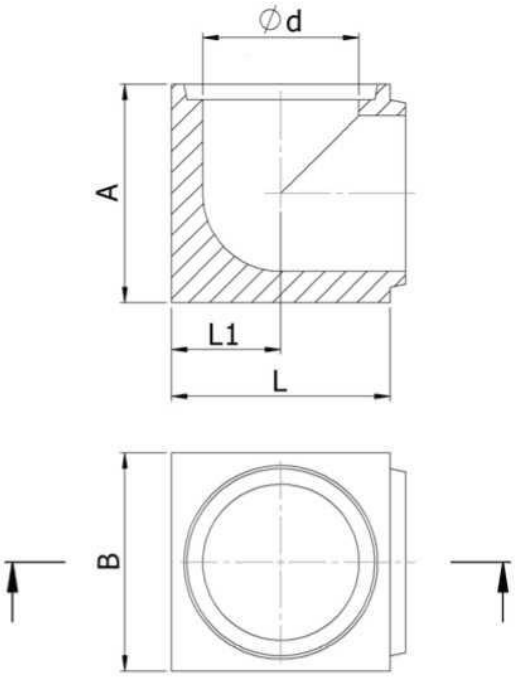

タイプ	d (mm) (мм)	A (mm) (мм)	B (mm) (мм)	L1 (mm) (мм)	L (mm) (мм)
L30	30	60	60	30	60
L40	40	74	74	37	75,5
L50	50	74	74	37	75,5
L60	60	90	90	45	92,5
L70	70	100	100	50	101,5
L80	80	115	115	57,5	117,5
L100	100	140	140	72,5	142,5
L120	120	160	160	80	162,5
L140	140	220	200	110,5	210
L150	150	226	210	110,5	221

T-ピース
T-PIECES

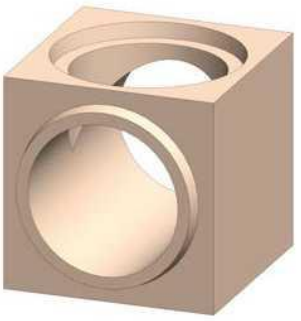

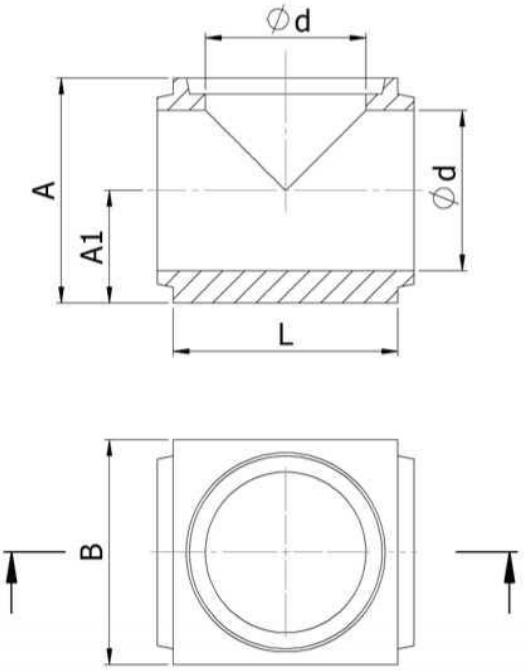

タイプ	d (mm) (мм)	A (mm) (мм)	B (mm) (мм)	A2 (mm) (мм)	L (mm) (мм)
T30	30	60	60	30	62
T40	40	74	74	37	77
T50	50	74	74	37	77
T60	60	90	90	45	95
T70	70	100	100	50	103
T80	80	115	115	57,5	120
T100	100	140	140	70	145
T120	120	160	160	80	165
T140	140	220	200	100	210
T150	150	226	210	105	221

T-ピース レデュース
T-PIECES REDUCED

モデル 3

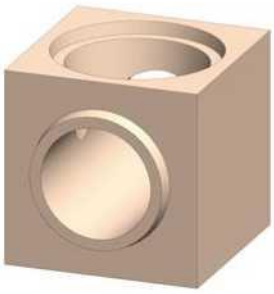

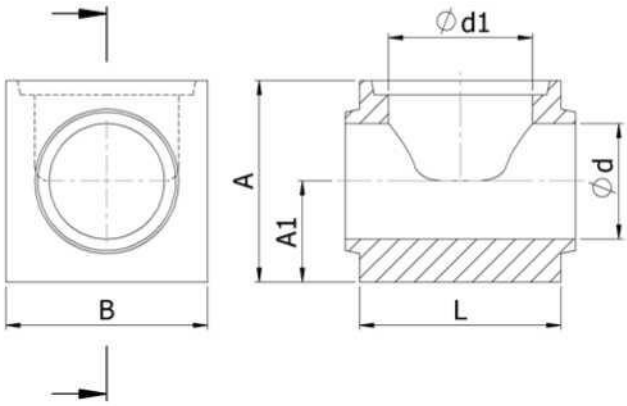

モデル 2

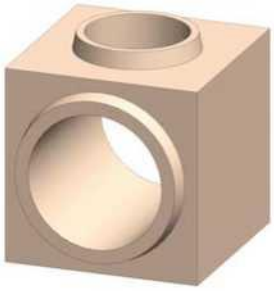

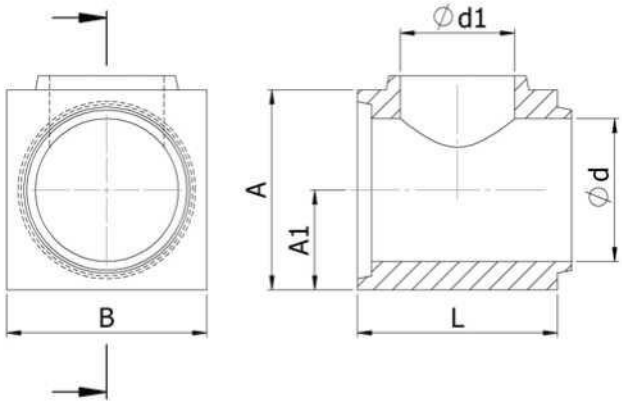

モデル 1

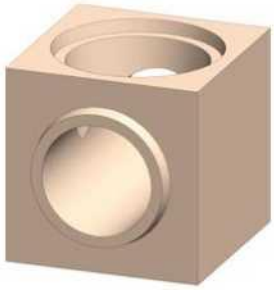

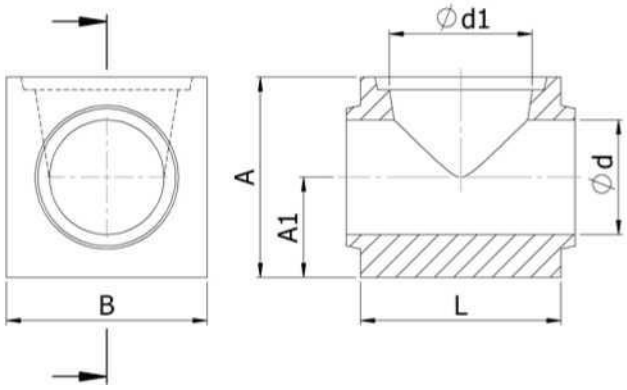

タイプ	モデル	d (mm) (мм)	d1 (mm) (мм)	A (mm) (мм)	B (mm) (мм)	A1 (mm) (мм)	L (mm) (мм)
T40/30/30	1	30	40	74	74	37	77
T40/30/40	2	40	30	74	74	37	77
T50/40/40	1	40	50	74	74	37	77
T50/40/50	2	50	40	74	74	37	77
T60/40/40	1	40	60	90	90	45	95
T60/40/60	2	60	40	90	90	45	95
T60/50/50	1	50	60	90	90	45	95
T70/50/50	1	50	70	100	100	50	103
T70/60/60	1	60	70	100	100	50	103
T80/60/60	1	60	80	115	115	57,5	120
T80/60/80	2	80	60	115	115	57,5	120
T80/70/70	1	70	80	115	115	57,5	120
T100/80/80	1	80	100	140	140	70	145
T100/80/100	2	100	80	140	140	70	145
T120/100/100	1	100	120	160	160	80	165
T120/100/120	1	120	100	170	180	90	185

タイプ	モデル	d (mm) (мм)	d1 (mm) (мм)	A (mm) (мм)	B (mm) (мм)	A1 (mm) (мм)	L (mm) (мм)
TX50/40/40	3	40	50	74	74	37	77
TX70/50/50	3	50	70	87	100	37	105
TX80/60/60	3	60	80	102,5	115	45	119
TX80/70/70	3	70	80	107,5	115	50	120
TX100/80/80	3	80	100	127,5	140	57,5	149
TX120/100/100	3	100	120	150	160	70	165
TX140/120/120	3	120	140	170	180	80	185

X-ピース
X-PIECES

モデル 1

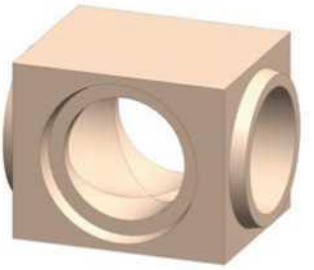

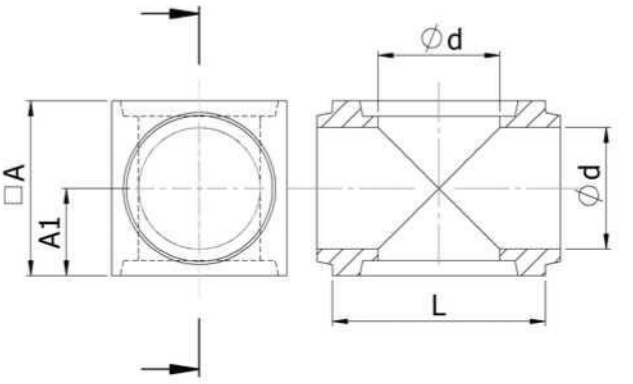

モデル 2

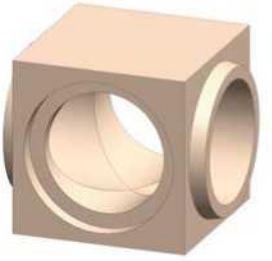

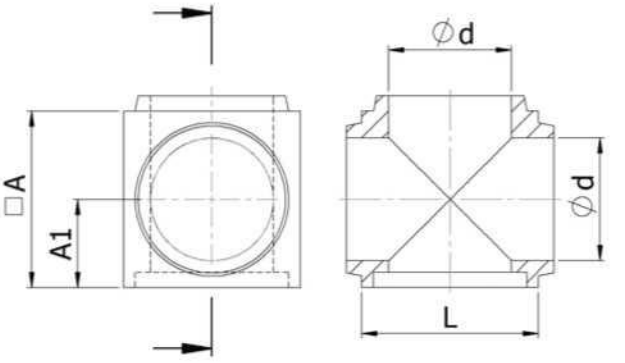

タイプ	モデル	d (mm) (мм)	A (mm) (мм)	A1 (mm) (мм)	L (mm) (мм)
VX50	1	50	115	57,5	115
VX60	2	60	85	42,5	110
VX70	1	70	115	57,5	115
VX80	1	80	115	57,5	115

キング ブリック
KING BRICK H

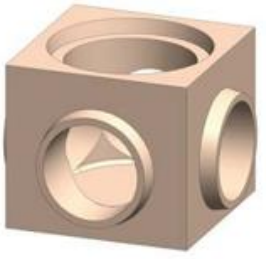

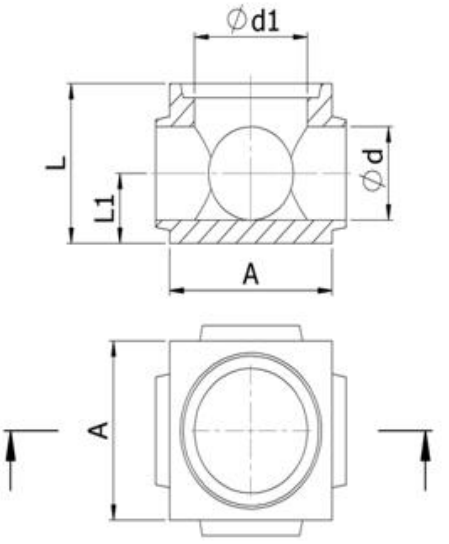

タイプ	d1 (mm) (мм)	d (mm) (мм)	A (mm) (мм)	L1 (mm) (мм)	L (mm) (мм)
H60/4X40	60	40	90	35	80
H70/4X40	70	40	100	37	85
H70/4X50	70	50	100	37	85
H80/4X60	80	60	115	45	102,5
H100/4X70	100	70	140	50	123
H100/4X80	100	80	140	57,5	125
H120/4X100	120	100	160	70	145

インゲート
INGATES

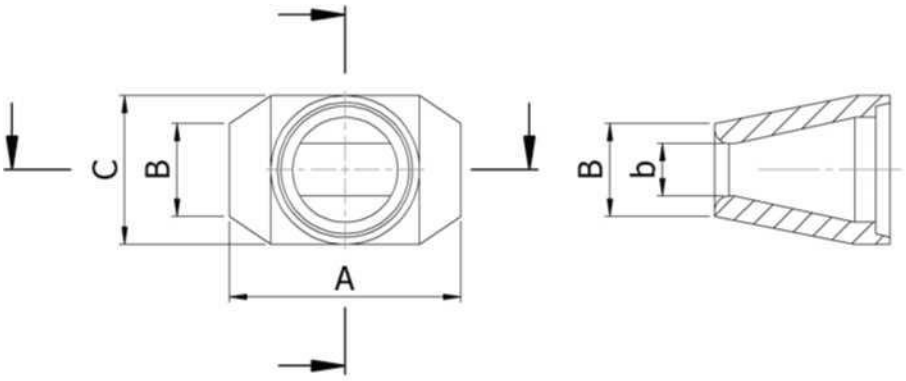

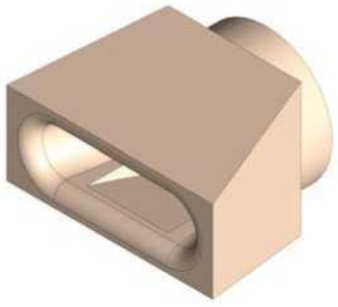

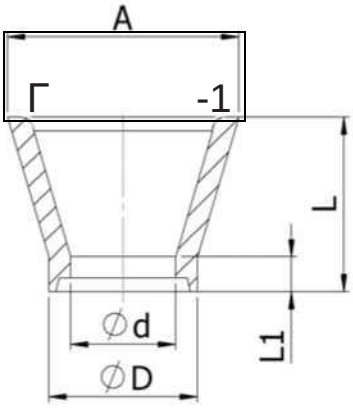

タイプ	d (mm) (мм)	D (mm) (мм)	a (mm) (мм)	A (mm) (мм)	b (mm) (мм)	B (mm) (мм)	C (mm) (мм)	L1 (mm) (мм)	L (mm) (мм)
ST30	30	54	104	120	10	30	54	-	120
ST40	40	70	68	90	20	50	70	12	100
ST50	50	75	85	110	25	45	75	20	100
ST60	60	85	102	132	30	53	85	20	100
ST70	70	100	120	150	35	65	100	12	100
ST80	80	117	136	175	40	70	117	20	100
ST100	100	140	200	240	50	90	140	50	120
ST120	120	160	205	245	60	100	160	20	100
ST140	140	180	240	280	70	110	180	20	100

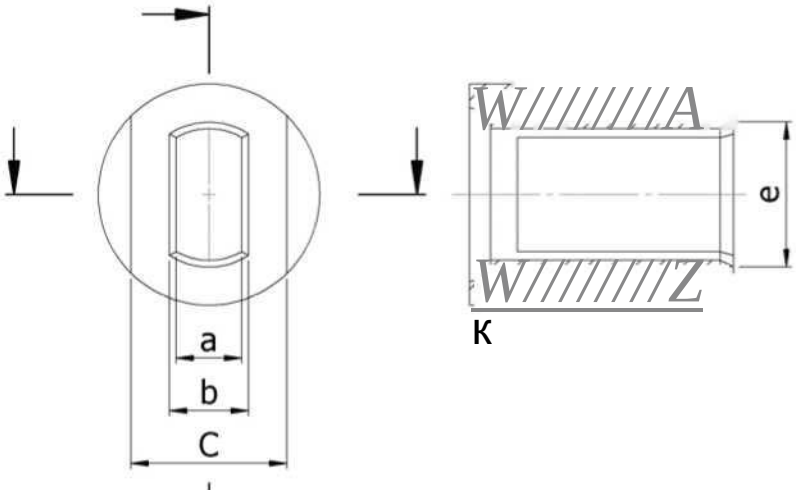

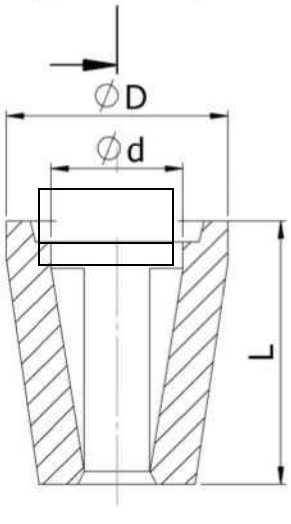

タイプ	d (mm) (мм)	D (mm) (мм)	a (mm) (мм)	b (mm) (мм)	C (mm) (мм)	e (mm) (мм)	L (mm) (мм)	k (mm) (мм)
A30/15	30	64	15	30	49	45	100	5
A40/18	40	74	18	23	52	45	100	5
A40/25	40	74	25	30	59	45	100	5
A50/25	50	84	25	30	59	55	100	5
A50/30	50	84	30	35	64	55	100	5
A60/40	60	94	40	45	74	65	100	5

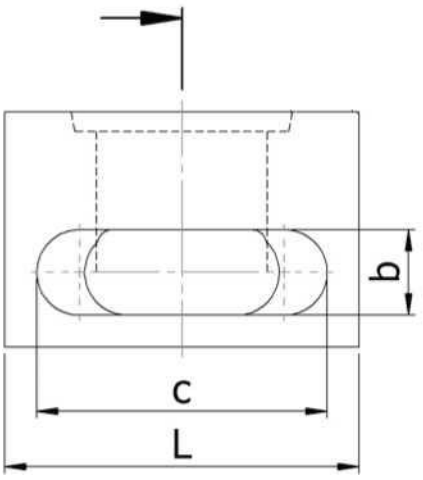

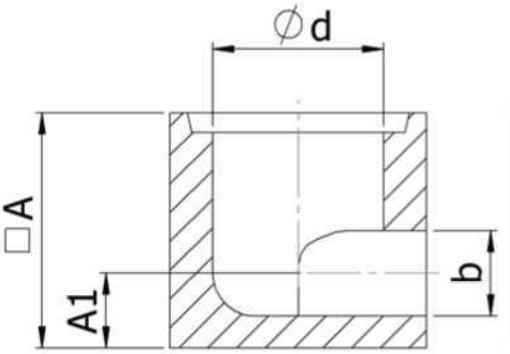

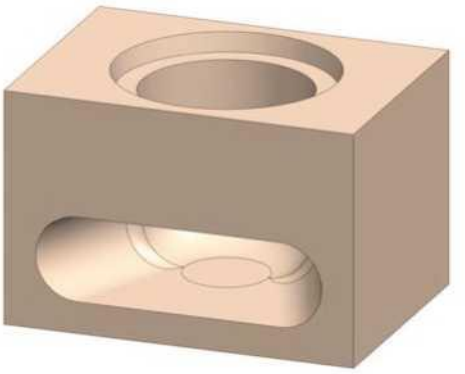

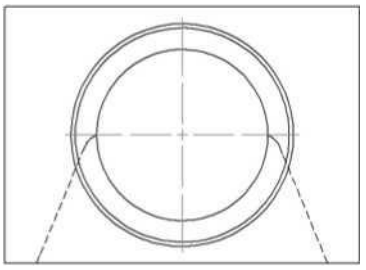

タイプ	d (mm) (мм)	A (mm) (мм)	A1 (mm) (мм)	b (mm) (мм)	c (mm) (мм)	L (mm) (мм)
MABQ40	40	70	25	20	68	98
MABQ50	50	75	25	25	85	110
MABQ60	60	90	30	30	102	132
MABQ70	70	100	32,5	35	120	150
MABQ80	80	115	35	40	136	166
MABQ100	100	140	40	50	170	200
MABQ120	120	160	45	60	205	235

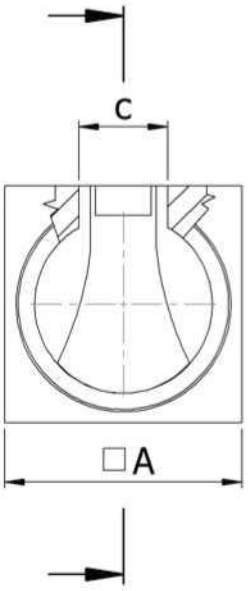

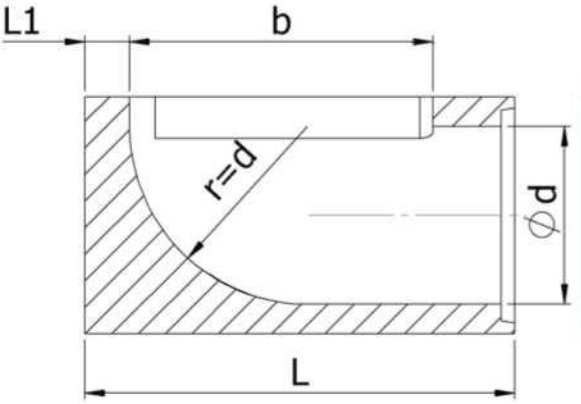

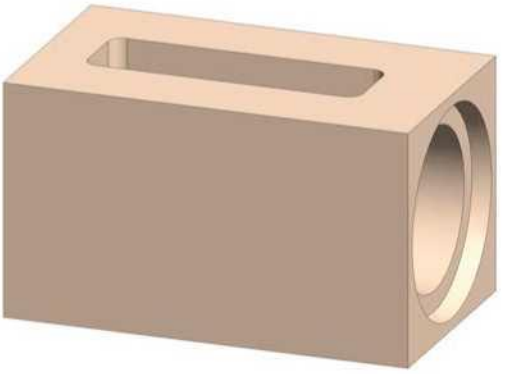

タイプ	d (mm) (мм)	A (mm) (мм)	b (mm) (мм)	c (mm) (мм)	L (mm) (мм)	L1 (mm) (мм)	r (mm) (мм)
MAB80	80	115	136	40	200	25	80
MAB100	100	140	170	50	250	25	100
MAB120	120	160	205	60	290	30	120

インゲート
INGATES

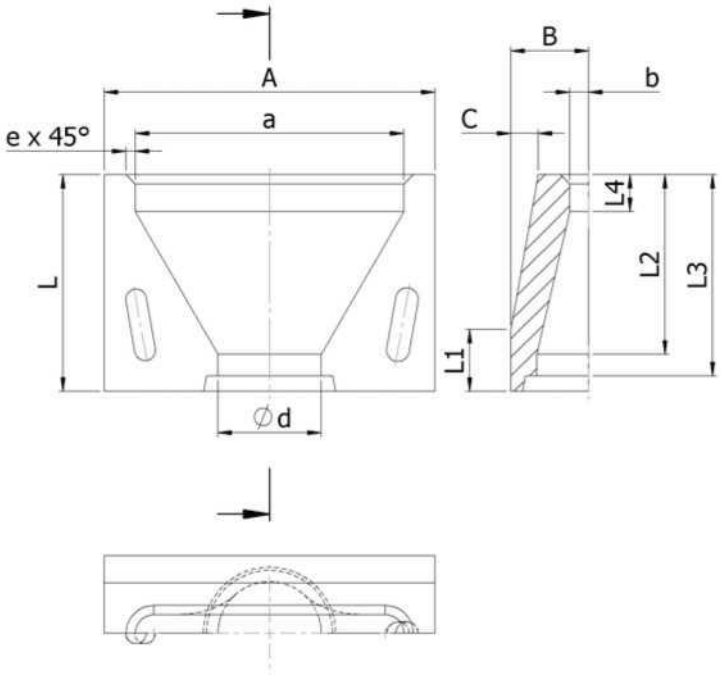

モデル 1

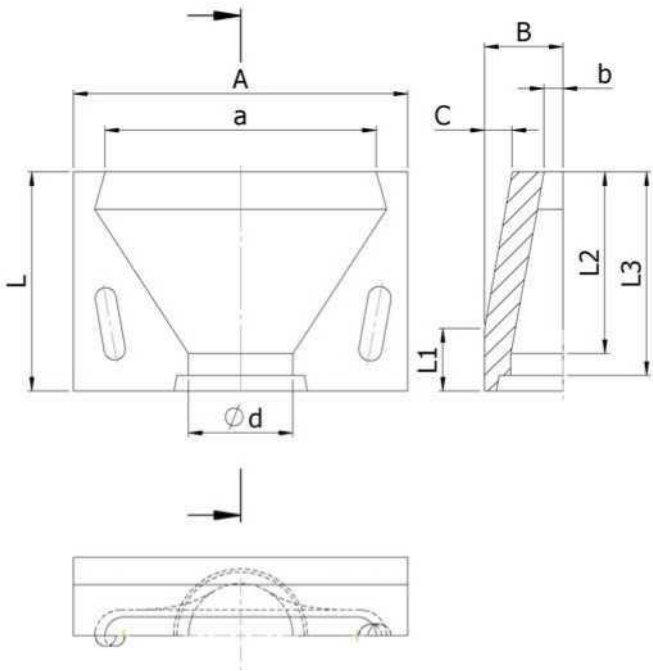

モデル 2

タイプ	モデル	d (mm) (мм)	a (mm) (мм)	A (mm) (мм)	b (mm) (мм)	B (mm) (мм)	C (mm) (мм)	e (mm) (мм)	L (mm) (мм)	L1 (mm) (мм)	L2 (mm) (мм)	L3 (mm) (мм)	L4 (mm) (мм)
MA40HG	1	40	115	140	6,5	35	12,3	4	95	25	80	87	15
MA40HGS	2	40	116	140	6,5	33	12,3	-	95	25	80	87	-
MA50HG	1	50	130	160	9	40	13,2	5	105	30	85	95	18
MA50HGS	2	50	130	160	9	40	13,2	-	105	30	85	95	-
MA60HG	1	60	160	190	10,5	45,5	15	6	125	30	89	99	18
MA70HG	1	70	180	220	17,5	48	15,9	8	145	55	105	116	20
MA80HG	1	80	200	240	17,5	57	17,9	8	160	55	140	151	20

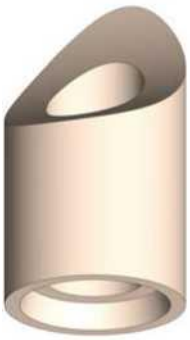

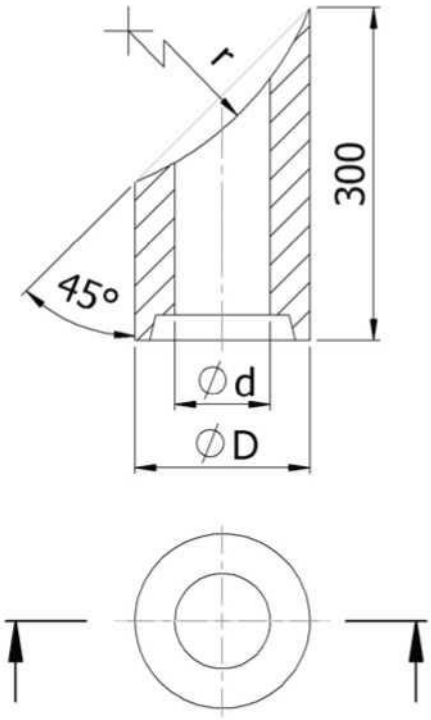

タイプ	d (mm) (мм)	D (mm) (мм)
RAR30	30	55
RAR40	40	65
RAR50	50	75
RAR60	60	90
RAR70	70	100
RAR80	80	115

半径(r)は契約に応じて製造可能。
Radius r can be manufactured by agreement.

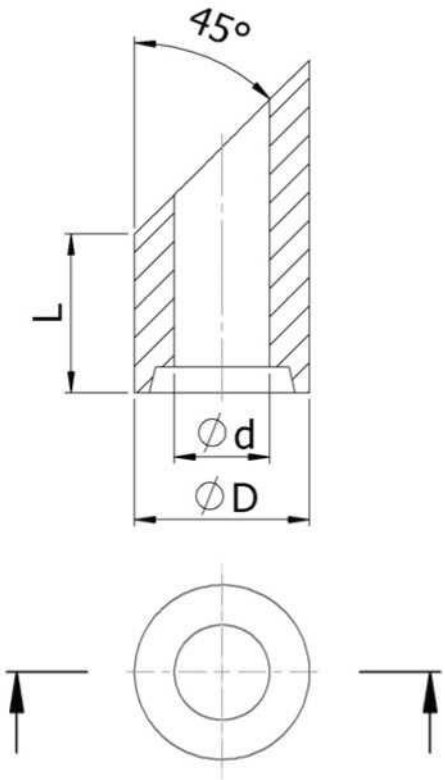

タイプ	d (mm) (мм)	D (mm) (мм)	L (mm) (мм)
SAR30	30	55	50
SAR40	40	65	50
SAR50	50	75	50
SAR60	60	90	50
SAR70	70	100	50
SAR80	80	115	50

標準製品とは別に、他の長さも契約に応じて製造可能。
Other lengths can be manufactured by agreement.

インゲート
INGATES

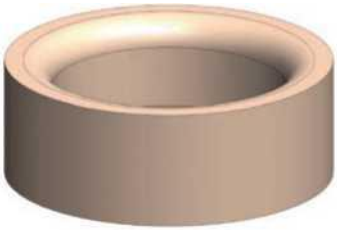

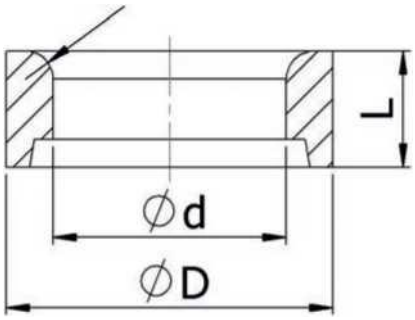

タイプ	d (mm) (мм)	D (mm) (мм)	r (mm) (мм)	L (mm) (мм)
AS30/50	30	60	12	50
AS40/30	40	65	12	30
AS40/50	40	65	12	50
AS50/30	50	75	9	30
AS50/50	50	75	9	50
AS60/30	60	90	12	30
AS60/50	60	90	12	50
AS70/30	70	100	12	30
AS70/50	70	100	12	50
AS80/30	80	115	12	30
AS80/50	80	115	12	50
AS100/50	100	140	12	50
AS100/100	100	140	12	100
AS120/100	120	165	17	100
AS140/100	140	180	17	100

タイプ	d (mm) (мм)	D (mm) (мм)	r (mm) (мм)	L (mm) (мм)
AR30/50	30	55	12	50
AR40/50	40	65	12	50
AR50/50	50	75	12	50
AR60/50	60	90	12	50
AR70/50	70	100	15	50
AR70/100	70	100	15	100
AR80/50	80	120	30	50
AR80/100	80	120	30	100
AR100/50	100	140	30	50
AR100/100	100	140	30	100
AR120/50	120	165	30	50
AR150/50	150	200	30	50

オスメス システム
MALE-FEMALE SYSTEM

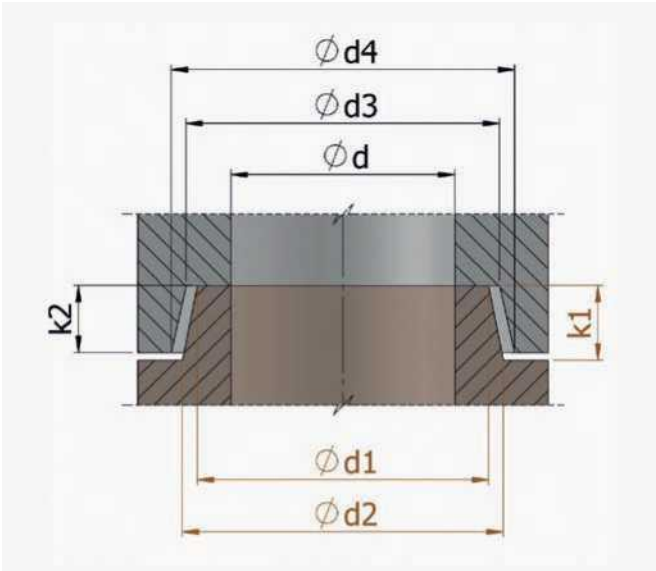

d (mm) (мм)	d1 (mm) (мм)	d2 (mm) (мм)	d3 (mm) (мм)	d4 (mm) (мм)	k1 (mm) (мм)	k2 (mm) (мм)
30	39	43	42	46	9	8
40	49	53	52	56	9	8
50	59	63	62	66	9	8
60	69	73	73	77	9	8
70	82	86	86	90	9	8
80	96	100	100	104	10	9
100	116	120	120	124	10	9
120	136	139	142	145	10	9
140	156	160	160	164	10	9
150	172	175	176	179	10	9
180	202	204	206	208	11	10
200	212	216	218	222	11	10

取鍋ロックシステム

LADLE CLOSING SYSTEM

18 セラミック ストッパー チューブ / CERAMIC STOPPER TUBES

18 ネジ山付き ストッパー ロッド エンド / THREADED STOPPER ROD ENDS

19 グラファイト ストッパー ヘッド / GRAPHITE STOPPER HEADS

20 ノズル / NOZZLES

21 グラファイト ノズル / GRAPHITE NOZZLES

21 グラファイト モノブロック ストッパー / GRAPHITE MONOBLOCK STOPPERS

22 ポケット ブロック / POCKET BLOCKS

セラミック ストッパー チューブ
CERAMIC STOPPER TUBES

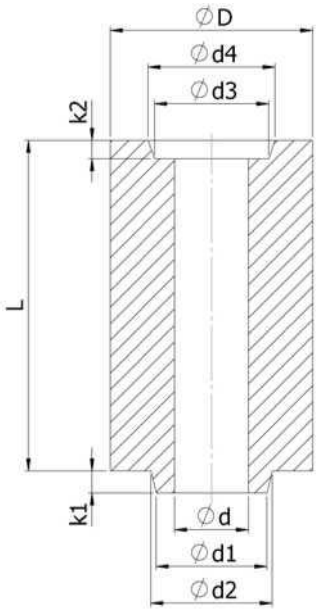

タイプ	d (mm) (мм)	D (mm) (мм)	L (mm) (мм)	d1 (mm) (мм)	d2 (mm) (мм)	d3 (mm) (мм)	d4 (mm) (мм)	k1 (mm) (мм)	k2 (mm) (мм)
SR0/270	40	90	270	60	66	62	69	10	12
SR1/330	47	105	330	70	75,3	72	76,4	10	12
SR2/330	47	120	330	70	81,5	72	84	10	12
SR2/D200	47	120	200	70	81,5	80	95	10	15
SR3/330	47	140	330	70	81,5	72	84	10	12
SR4/1	47	155	330	70	82	72	86	10	12
SR4/2	60	155	330	95	106	97	110	10	12
SR5/330	60	170	330	95	106	97	110	10	12

標準仕様製品以外、長さは契約に基づき製造可能。
Apart from our standard shapes, other lengths can be manufactured by agreement.

ネジ山付き ストッパー ロッド エンド
THREADED STOPPER ROD ENDS

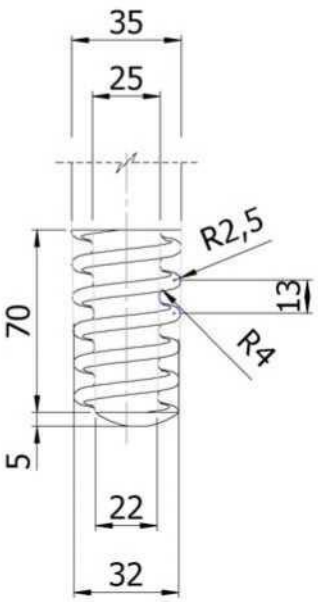

S 0

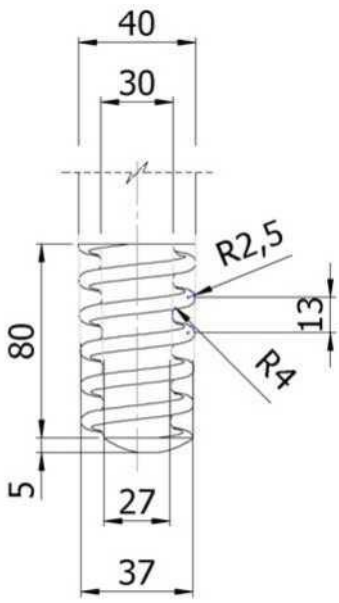

S 1-5
1-3 Z

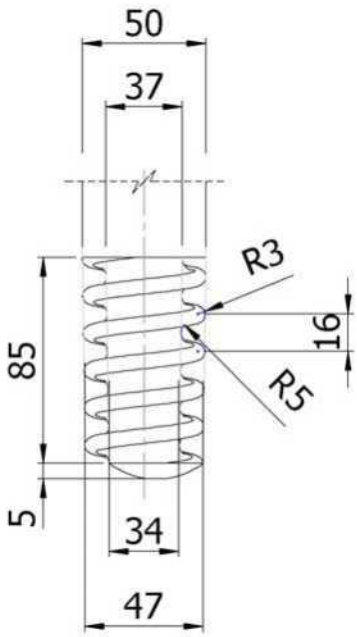

S 6
SP 6
SP 12
SP 13

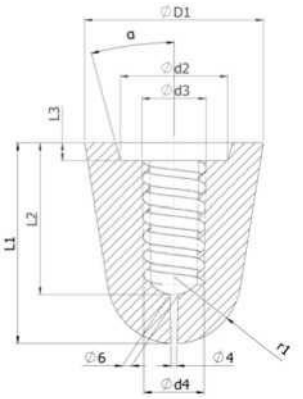

タイプ	L1 (mm) (мм)	L2 (mm) (мм)	L3 (mm) (мм)	D1 (mm) (мм)	d2 (mm) (мм)	d3 (mm) (мм)	d4 (mm) (мм)	r1 (mm) (мм)	α
S0	120	80	12	90	62	38	35	40	15°
S1	130	95	12	105	72	42	39	45	15°
S2	135	95	12	120	72	42	39	53	30°
S3	145	95	12	140	72	42	39	60	30°
S4/1	155	90	12	155	72	42	39	65	30°
S4/2	155	90	12	155	97	42	39	65	30°
S5	170	90	12	170	97	42	39	68	30°
S6	220	115	12	210	97	52	49	60	30°

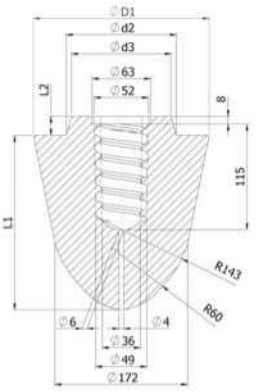

タイプ	L1 (mm) (мм)	L2 (mm) (мм)	D1 (mm) (мм)	d2 (mm) (мм)	d3 (mm) (мм)
SP6	220	23	210	125	115

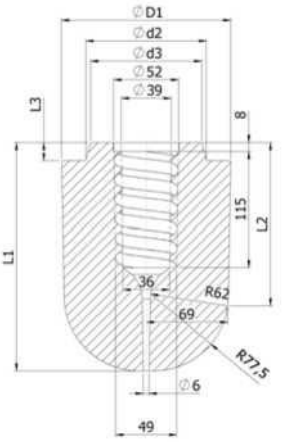

タイプ	L1 (mm) (мм)	L2 (mm) (мм)	L3 (mm) (мм)	D1 (mm) (мм)	d2 (mm) (мм)	d3 (mm) (мм)
SP12	198	142	18	160	106	100
SP13	223	143	23	180	125	115

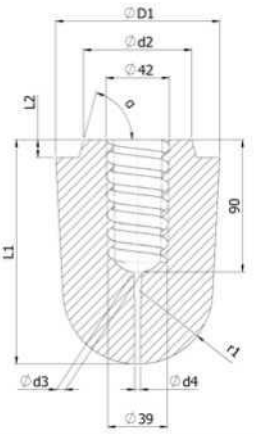

タイプ	L1 (mm) (мм)	L2 (mm) (мм)	D1 (mm) (мм)	d2 (mm) (мм)	d3 (mm) (мм)	d4 (mm) (мм)	r1 (mm) (мм)	α
1Z	145	10	120	70	10	7	55	60°
2Z	165	10	155	70	6	4	65	60°
3Z	165	10	155	95	6	4	65	60°

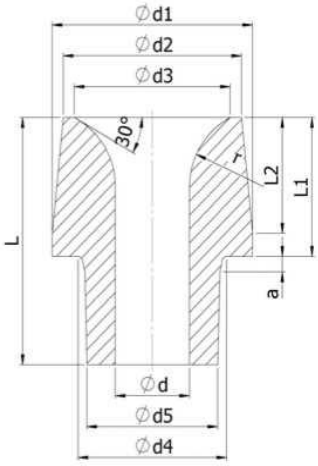

タイプ	dl (mm) (мм)	d2 (mm) (мм)	d3 (mm) (мм)	d4 (mm) (мм)	d5 (mm) (мм)	d (mm) (мм)	L (mm) (мм)	L1 (mm) (мм)	L2 (mm) (мм)	a (mm) (мм)	r (mm) (мм)
0A	135	120	105	100	90	20, 25, 30, 35, 40, 45, 50, 60	160	90	75	10	50
1A	155	139	115	117	99	30, 35, 40, 45, 50, 55, 60	210	100	80	10	50
1A	155	139	115	120	109	70, 80	210	100	80	10	50
2A	155	133	115	117	99	25, 30, 35, 40, 45, 50, 55, 60, 65	240	130	110	10	50
2A	155	133	115	120	109	70, 80	240	130	110	10	50
3A	180	153	135	140	115	30, 40, 50, 60, 70	275	155	135	20	50
3A	180	153	135	164	135	80, 90, 100	275	155	135	20	50

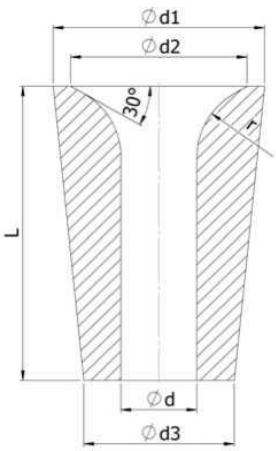

タイプ	d1 (mm) (мм)	d2 (mm) (мм)	d3 (mm) (мм)	d (mm) (мм)	L (mm) (мм)	r (mm) (мм)
6A	133	115	99	30, 40, 45, 50, 60, 70	170	50
7A	139	115	99	50	200	50
8A	156	144	117	80, 90	240	50

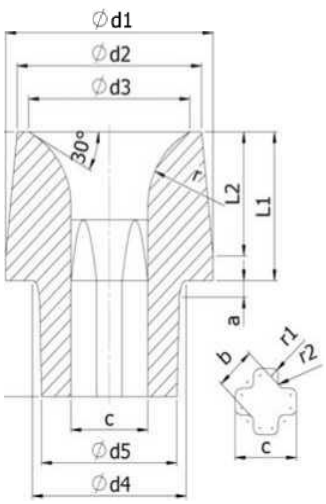

タイプ	d1 (mm) (мм)	d2 (mm) (мм)	d3 (mm) (мм)	d4 (mm) (мм)	d5 (mm) (мм)	c (mm) (мм)	b (mm) (мм)	L (mm) (мм)	L1 (mm) (мм)	L2 (mm) (мм)	a (mm) (мм)	r (mm) (мм)	r1 (mm) (мм)	r2 (mm) (мм)
0A30K	135	120	102	120	110	35	23	160	96	75	10	50	6,5	4
0A40K	135	120	102	120	110	46	29,6	160	96	75	10	50	9	5
0A50K	135	120	102	120	110	58	36	160	96	75	10	50	11	6
0A60K	135	120	105	120	110	71	44	160	96	75	10	35	13,5	7,5
1A30K	155	139	102	110	100	35	23	210	100	80	10	50	6,5	4
1A40K	155	139	102	110	100	46	29,6	210	100	80	10	50	9	5
1A50K	155	139	115	110	100	58	36	210	100	80	10	50	11	6
1A60K	155	139	115	110	100	71	44	210	100	80	10	50	13	7
3A40K	180	153	135	140	119	46	29,6	275	155	135	20	50	9	5
3A60K	180	153	135	140	119	71	44	275	155	135	20	53	13	7

グラファイト ノズル
GRAPHITE NOZZLES

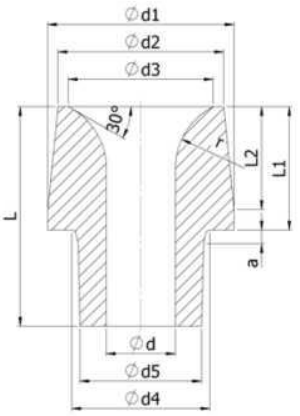

タイプ	dl (mm) (мм)	d2 (mm) (мм)	d3 (mm) (мм)	d4 (mm) (мм)	d5 (mm) (мм)	d (mm) (мм)	L (mm) (мм)	L1 (mm) (мм)	L2 (mm) (мм)	a (mm) (мм)	r (mm) (мм)
0A	135	120	105	100	90	10,15,20,25,30,35,40,45,50,60	160	96	75	10	50
1A	155	139	115	110	100	10,15,20,25,30,35,40,45,50,60,70	210	100	80	10	50
1A80	153	139	115	115	110	80	210	100	80	10	50
2A	155	133	115	110	100	20,25,30,35,40,45,50,55,60,70	240	130	110	10	50
3A	180	153	135	140	120	20,25,30,35,40,45,50,60,70,80	285	163	135	20	50

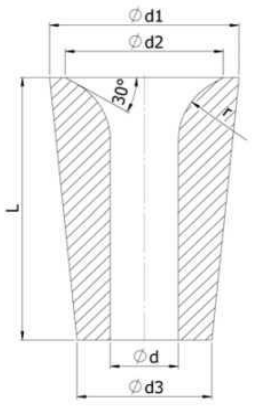

タイプ	d1 (mm) (мм)	d2 (mm) (мм)	d3 (mm) (мм)	d (mm) (мм)	L (mm) (мм)	r (mm) (мм)
6A	133	115	99	20,22,25,30,35,40,45,50,60,70	170	50
6A80	133	115	110	80	170	45
7A	139	115	99	17,18,20,25,30,35,40,50,55,60,65,70	200	50

グラファイト モノブロック ストッパー
GRAPHITE MONOBLOCK STOPPERS

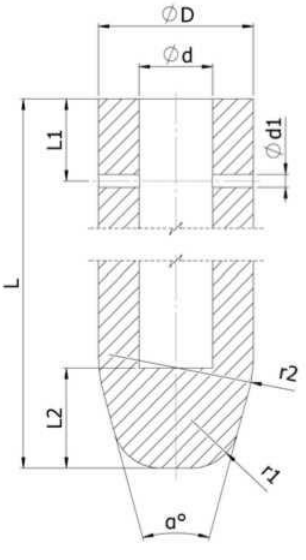

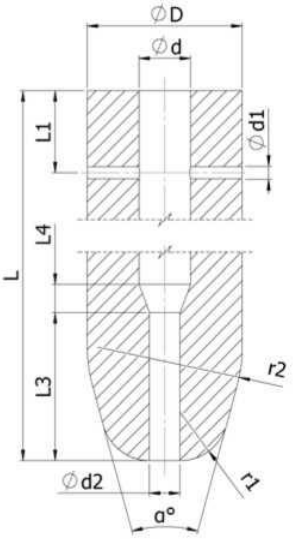

L (mm) (мм)	L1 (mm) (мм)	L2 (mm) (мм)	L3 (mm) (мм)	L4 (mm) (мм)	D (mm) (мм)	d (mm) (мм)	dl (mm) (мм)	d2 (mm) (мм)	r1 (mm) (мм)	r2 (mm) (мм)	α
400 - 650	40 - 130	50 - 250	60 - 105	15 - 25	90,105,120	42, 53	13 - 18	22 - 40	45, 60	15, 25, 35, 45	60°, 90°

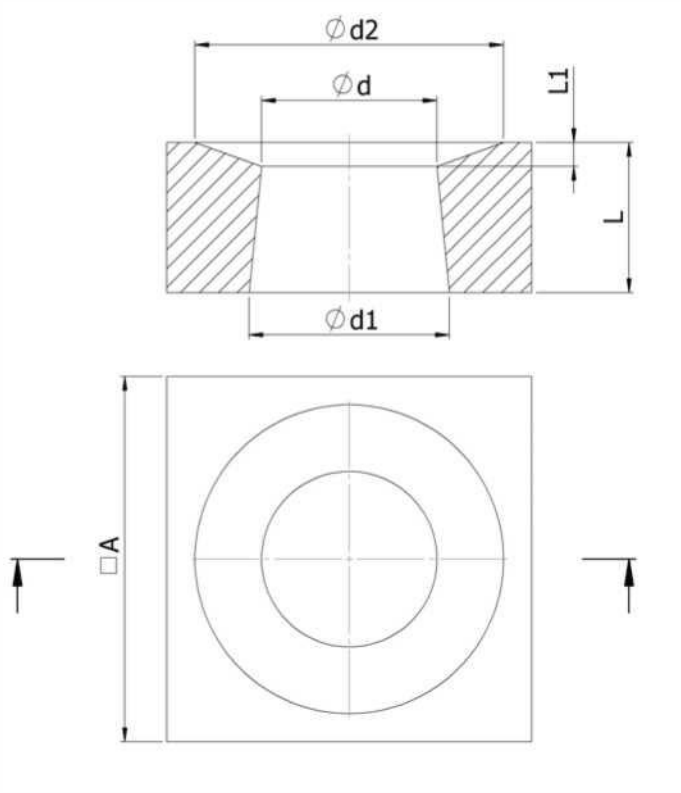

タイプ	d (mm) (мм)	d1 (mm) (мм)	d2 (mm) (мм)	A (mm) (мм)	L (mm) (мм)	L1 (mm) (мм)
L0	125	143	220	250	107	17
L1	149	169	260	320	123	23
L2	143	169	260	320	165	35
L3	163	194	300	360	190	35
L6	143	123	260	320	123	23

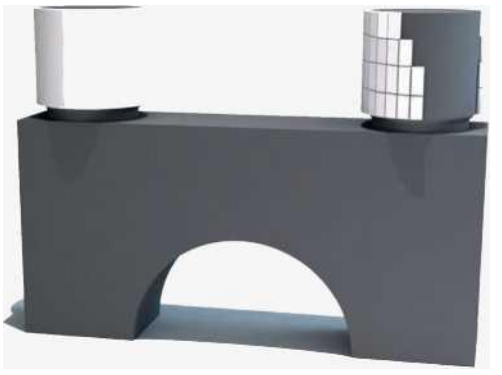

耐火レンガ

INSULATION BRICKS

24-25 アイゾスパー ライザー断熱材／IZOSPAR - INSULATION OF RISERS

25 アイゾキャスト 鋳物断熱材／IZOCAST - INSULATION OF CASTINGS

プレート／PLATES

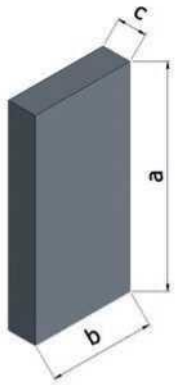

タイプ	a (mm) (мм)	b (mm) (мм)	c (mm) (мм)
C25/35	250	123	35
C25/65	250	123	65
NF1	230	114	64
NF2	250	124	64

ブック型プレート／PLATES “BOOK"

タイプ	a (mm) (мм)	b (mm) (мм)	c (mm) (мм)
C25/35/Z	250	123	35
C25/65/Z	240	123	65
C25/85/Z	250	123	85

ウェッジ E, N, Z／WEDGES E, N, Z

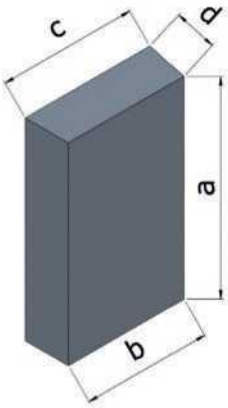

タイプ	a (mm) (мм)	b (mm) (мм)	c (mm) (мм)	d (mm) (мм)
E1	200	120	130	45
E2	300	120	130	45
E3	200	165	180	65
E4	300	165	180	65
E5	200	240	260	90
E6	300	240	260	90
E7	200	165	180	130
E8	300	165	180	130
E30-1/2	250	60	70	30
N30-2-1/2E	200	60	70	30
E45-1/2	250	80	90	45
N45-2-1/2E	200	60	70	45
E65	250	110	130	65
E65-2	200	110	130	65
E90	250	110	130	90
E90-2	200	110	130	90

タイプ	a (mm) (мм)	b (mm) (мм)	c (mm) (мм)	d (mm) (мм)
Z1	200	117	123	30
Z2	300	117	123	30
Z3	200	117	127	45
Z4	300	117	127	45
Z5	200	148	165	65
Z6	300	148	165	65
Z7	300	250	270	75
Z8	400	250	270	75
Z9	300	250	270	95
Z10	400	250	270	95
Z11	300	250	270	120
Z12	400	250	270	120
Z13	300	200	260	160
Z14	300	200	260	180

M−ウェッジ／M WEDGES

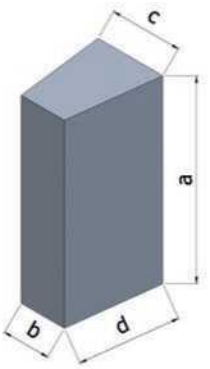

タイプ	a (mm) (мм)	b (mm) (мм)	c (mm) (мм)	d (mm) (мм)
K10	250	60	70	123
M65	250	95	115	65

円筒型／ROUND BANDAGES

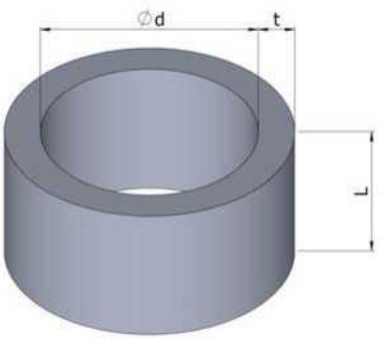

タイプ	t (mm) (мм)	d (mm) (мм)	L (mm) (мм)
B80/100	20	80	100
B100/100	25	100	100
B120/100	20	120	100
B150/100	30	150	100
B180/100	30	180	100
B210/100	30	210	100
B240/100	30	240	100
B180/150	30	180	150
B210/150	30	210	150
B300/100	35	300	100
B400/150	65	400	150

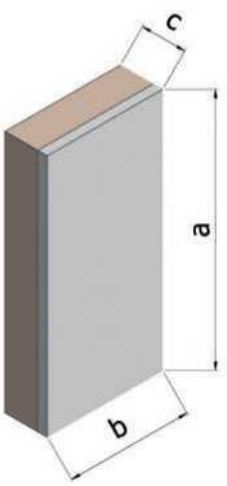

タイプ	a (mm) (мм)	b (mm) (мм)	c (mm) (мм)
IZOCAST 40	245	123	40
IZOCAST 60	245	123	64

SEEIF Ceramic, a.s.

国内販売代理店：日本フリーマン（株）
〒226-0002 横浜市緑区東本郷 4-12-9
TEL：045-473-3580 / FAX:045-473-3656
E-mail：all@freeman-japan.co.jp
URL：https://freeman-japan.co.jp/